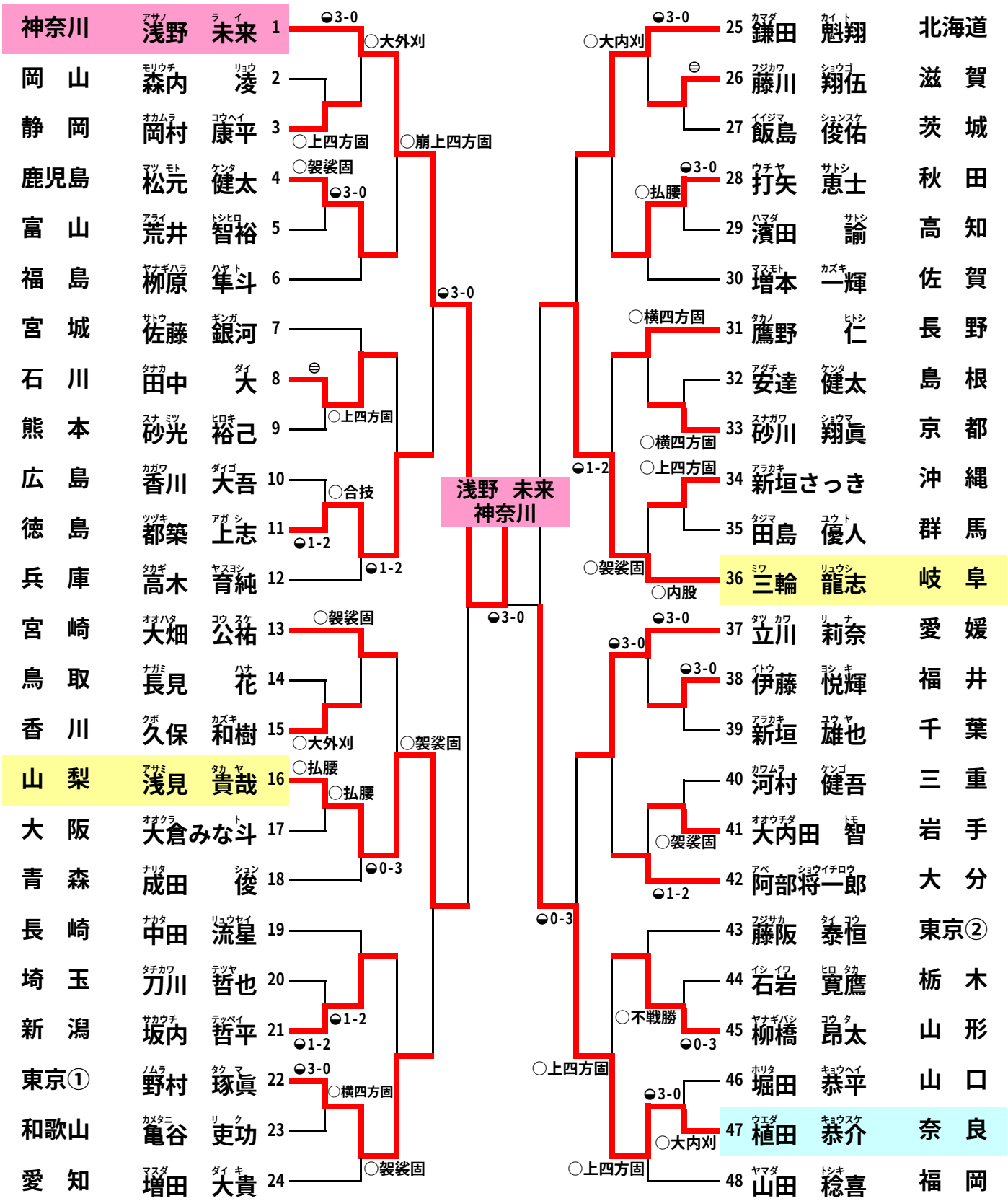全国少年柔道大会　個人戦６年生　　平成20年5月5日講道館